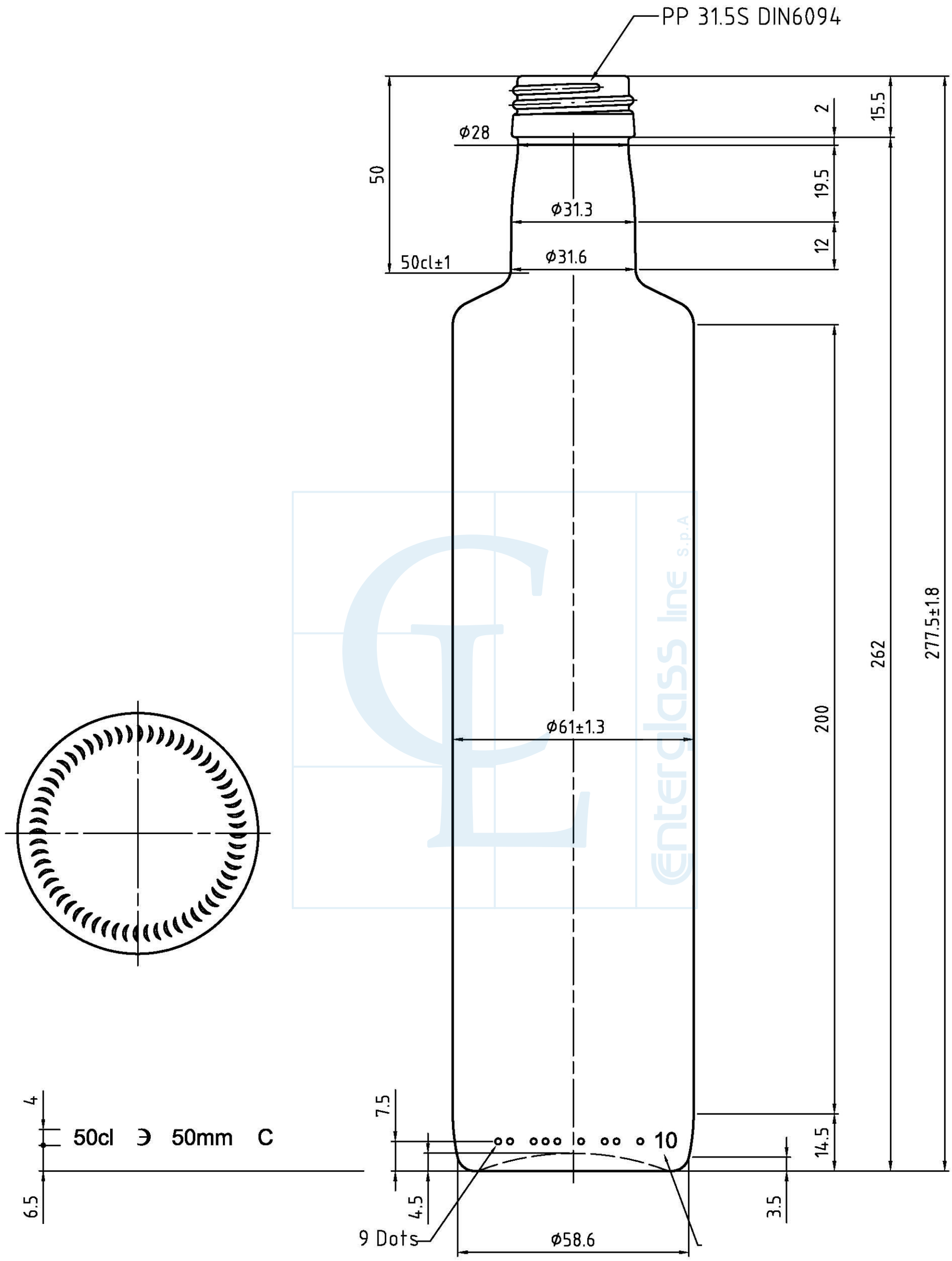

Enterglass line s.p.A.	Dorica 500ml tv31,5		
Peso (g)	**Capacità (cc)**	**Tipo Bocca**	**Colore**
400	500	vite 31,5	uvag - bianco